LÄNGENAUSGLEICHE für Einbauschrauber Length Compensators for Nutrunner Motors

- Längenausgleiche erleichtern das Ansetzen der Schrauben und reduzieren die axiale Beanspruchung der mechanischen Bauteile des Einbauschraubers.
- Wenn gleichzeitig mehrere Schrauben eingeschraubt werden müssen, gleicht der Längenausgleich die Höhenunterschiede der einzelnen Schrauben zu Beginn des Schraubvorgangs aus. Eine eingebaute Führungshülse sorgt dafür, dass der Längenausgleich stets einwandfrei gefluchtet ist.
- Die Federspannkraft der Längenausgleiche beträgt in der Endlage ca. 3,5 kg.
- Vor einer Verwendung der Längenausgleiche für Einbauschrauber mit Selbststart halten Sie bitte Rücksprache mit dem HOLGER CLASEN Kundendienst.

- Length compensators make it easier to apply the screws and reduce the axial stress on the mechanical components of the nutrunner motor.
- If several screws have to be screwed in at the same time, the length compensation equalizes the height differences of the individual screws at the beginning of the screwing process.
  A built-in guide sleeve ensures that the length compensation is always perfectly aligned.
- The spring tension of the length compensation is approx. 3.5 kg in the end position.
- Before using the length compensation for nutrunners with self-start, please consult with HOLGER CLASEN customer service.

TECHNISCHE DATEN TECHNICAL DATA

Artikel *Item*	Typ *Type*	Antrieb *Drive*	Aufnahme *Chuck*	Hub *Stroke*	Artikel-Nr. *Item No.*
Längen-ausgleich Length Compensator	SR-07-01	Außensechskant 1/4" Male hexagonal 1/4“ DIN 3126 - E6.3	Außenvierkant 1/4" Male square 1/4“ DIN 3121 - F6.3	20 mm	36107001
	SR-07-02		Außenvierkant 3/8" Male square 3/8“ DIN 3121 - F6.3	20 mm	36107002
	SR-07-03		Schnellwechselfutter 1/4“ Quick-changing chuck 1/4“ DIN 3121 - F6.3	20 mm	36107003

01/2021

ABMESSUNGEN DIMENSIONS

SR-07-01

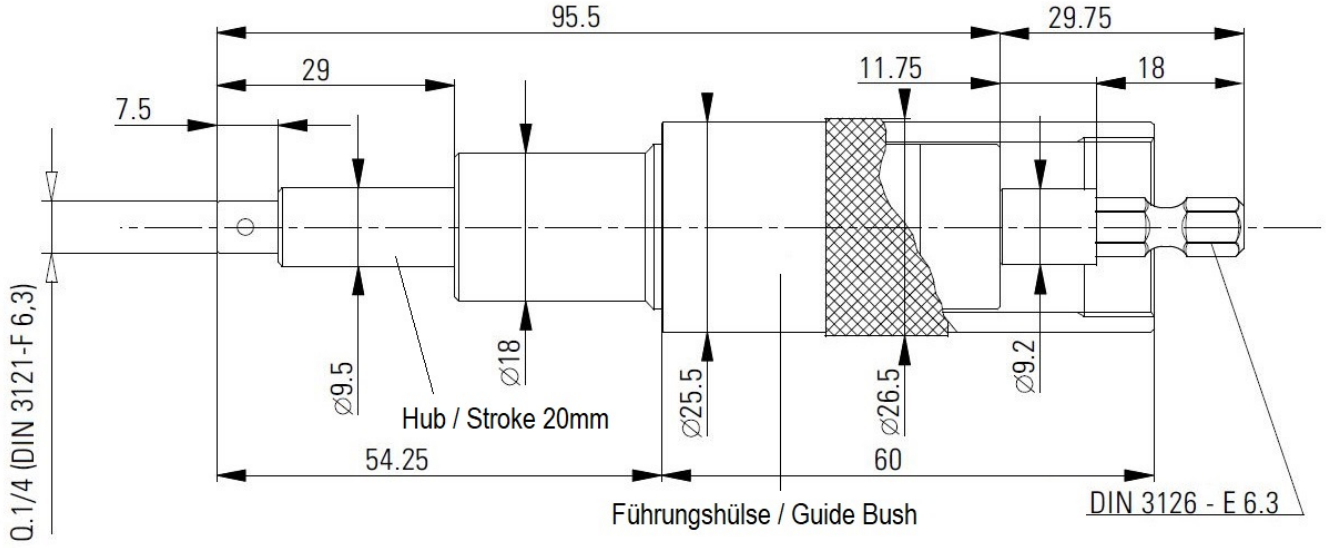

SR-07-02

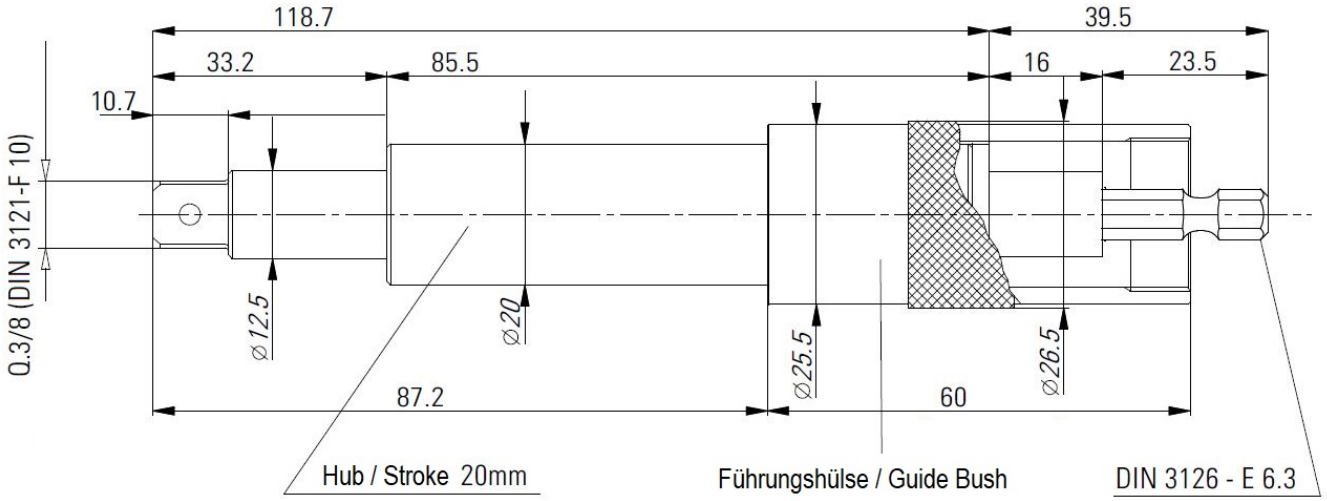

SR-07-03

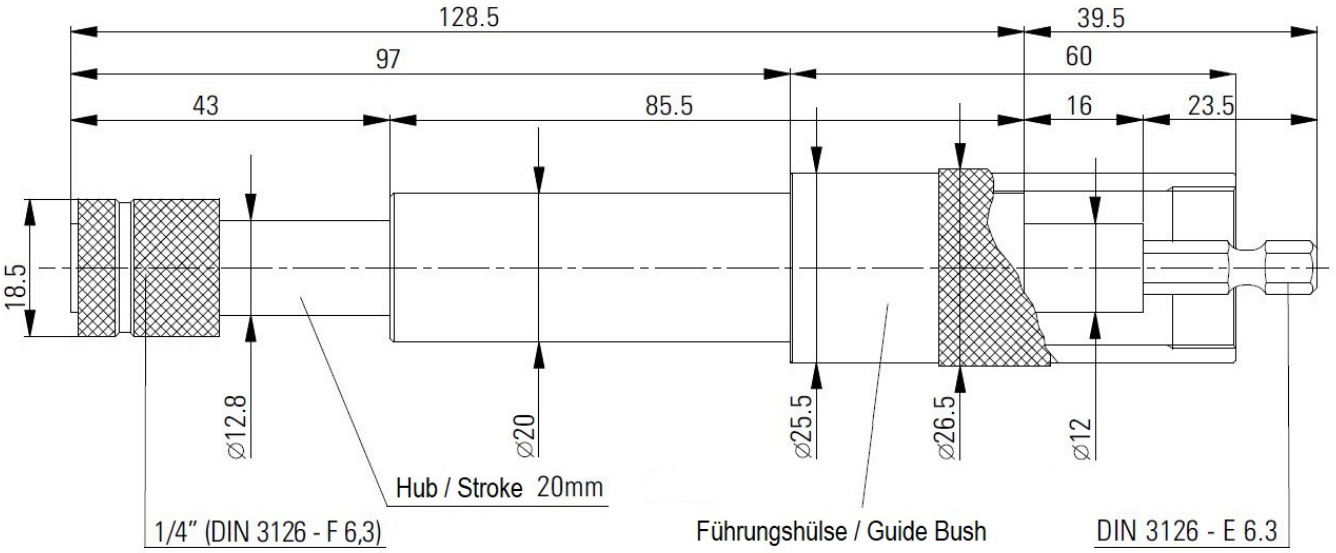

01/2021