MD 125/17

DOPPELROTORMOTOR DOUBLE ROTOR AIR MOTOR

TECHNISCHE DATEN TECHNICAL DATA

Artikel	Item	MD125/17	
Leistung	Power	1,25 kW	
Drehzahlbereich	Useful Speed	0 - 170 min^{-1}	
Optimaler Drehzahlbereich	Optimal Speed	25 - 110 min^{-1}	
Anlaufmoment	Starting Torque	142,0 Nm	
Gewicht	Weight	5,8 kg	
Drehrichtung	Direction of Rotation	rechts / links right drive / left drive	
Schmierung bei max. Leistung	Lubrication at max. Power	3 Tropfen/min 3 drops/min	
Min. Ø Zuluft	Min. Ø Inlet Air	Motor / Motor Netz / Pipe	10 mm 11 mm
Min. Ø Abluft	Min. Ø Exhaust Air	Motor / Motor Netz / Pipe	12 mm 13 mm
Max. Betriebsdruck	Max. Working Pressure	6,0 bar	

Typ *Type*	Artikel-Nr. *Item No.*	A	B	C	D	E
MD125/17-LK75	54321700	75	90	60	2,5	M5
MD125/17-LK85	54321800	85				
MD125/17-LK100	54321900	100				
MD125/17-LK115	54322000	115				
MD125/17-LK130	54322100	130				
MD125/17-LK165	54322200	165	200	130	3,5	Ø11,5
MD125/17-W	54322300	Winkel / Bracket				

Optional:
ATEX-Motoren
(II 2 GD c T4 – T6)

Sonderausführungen auf Anfrage

Optional:
ATEX Motors
(II 2 GD c T4 – T6)

Special motors on request

KRÄFTE / FORCES [kN]

Typ *Type*	A	R	R'	A+R A	A+R R	A+R' A	A+R' R'
MD125/17	5,0	3,0	1,5	5,0	5,0	5,0	1,5

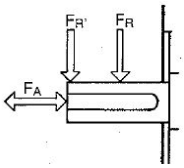

FR' radial am Wellenende
FR radial in der Mitte der Welle
FA axial gegen die Welle oder zusammengesetzte Last

FR' radial load (end of shaft)
FR radial load (half-length of shaft)
FA axial load on shaft

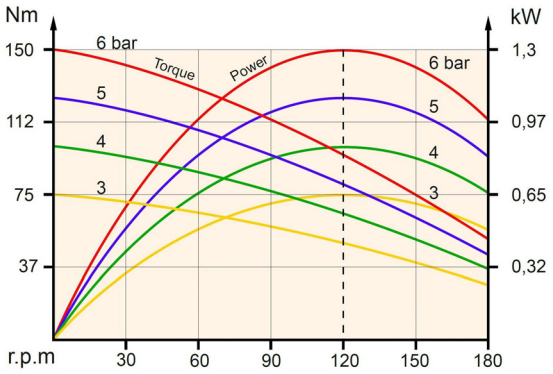

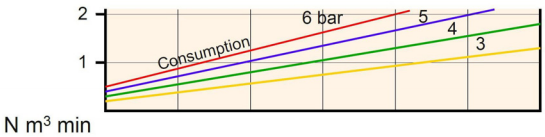

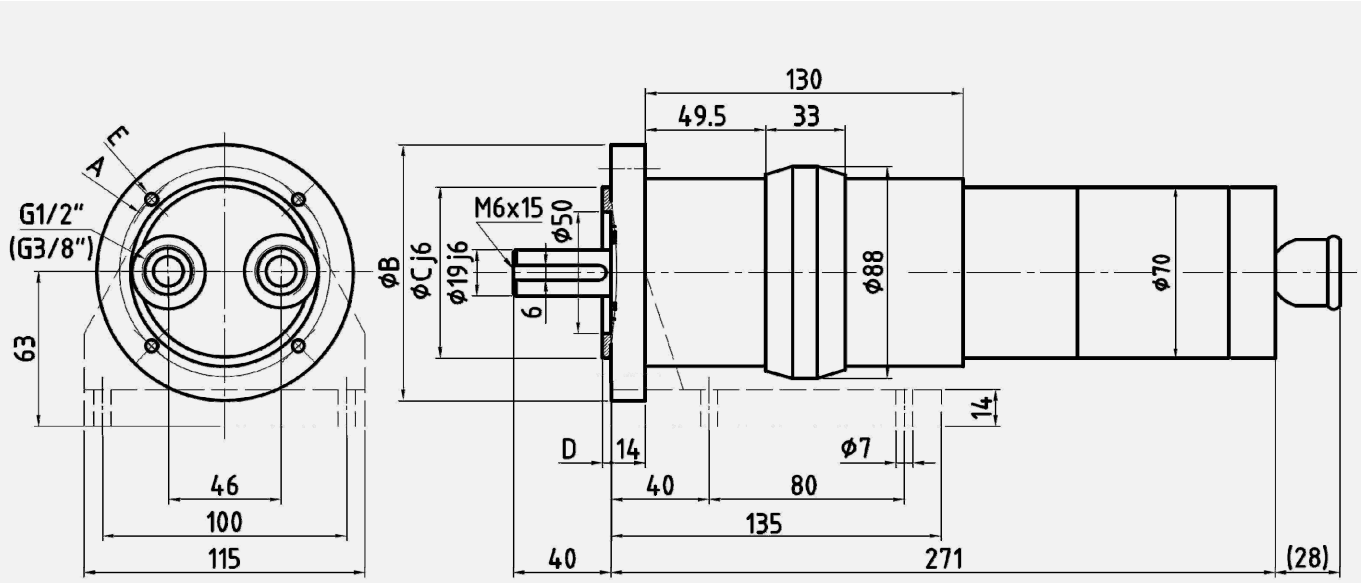

06/2020

Alsterdorfer Straße 234 DE-22297 Hamburg Telefon +49 (0)40 511 28-0 Fax +49 (0)40 511 28-111 Info@Holger-Clasen.de www.Holger-Clasen.de