MD 130/100

DOPPELROTORMOTOR DOUBLE ROTOR AIR MOTOR

TECHNISCHE DATEN TECHNICAL DATA

Artikel	Item	MD130/100	
Leistung	Power	1,30 kW	
Drehzahlbereich	Useful Speed	0 - 1.000 min^{-1}	
Optimaler Drehzahlbereich	Optimal Speed	150 – 650 min^{-1}	
Anlaufmoment	Starting Torque	26,0 Nm	
Gewicht	Weight	3,9 kg	
Drehrichtung	Direction of Rotation	rechts / links right drive / left drive	
Schmierung bei max. Leistung	Lubrication at max. Power	3 Tropfen/min 3 drops/min	
Min. Ø Zuluft	Min. Ø Inlet Air	Motor / Motor Netz / Pipe	10 mm 11 mm
Min. Ø Abluft	Min. Ø Exhaust Air	Motor / Motor Netz / Pipe	12 mm 13 mm
Max. Betriebsdruck	Max. Working Pressure	6,0 bar	

Typ *Type*	Artikel-Nr. *Item No.*	A	B	C	D	E
MD130/100-LK75	54318300	75	90	60	2,5	M5
MD130/100-LK85	54318400	85				
MD130/100-LK100	54318500	100				
MD130/100-LK115	54318600	115				
MD130/100-LK130	54318700	130				
MD130/100-LK165	54318800	165	200	130	3,5	Ø11,5
MD130/100-W	54318900	Winkel / Bracket				

Optional:
ATEX-Motoren
(II 2 GD c T4 – T6)

Sonderausführungen auf Anfrage

Optional:
ATEX Motors
(II 2 GD c T4 – T6)

Special motors on request

KRÄFTE / FORCES [kN]

Typ *Type*	A	R	R'	A+R A	A+R R	A+R' A	A+R' R'
MD130/100	3,3	3,0	1,5	2,5	2,5	3,0	1,5

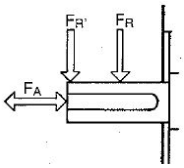

FR' radial am Wellenende
FR radial in der Mitte der Welle
FA axial gegen die Welle oder zusammengesetzte Last

FR' radial load (end of shaft)
FR radial load (half-length of shaft)
FA axial load on shaft

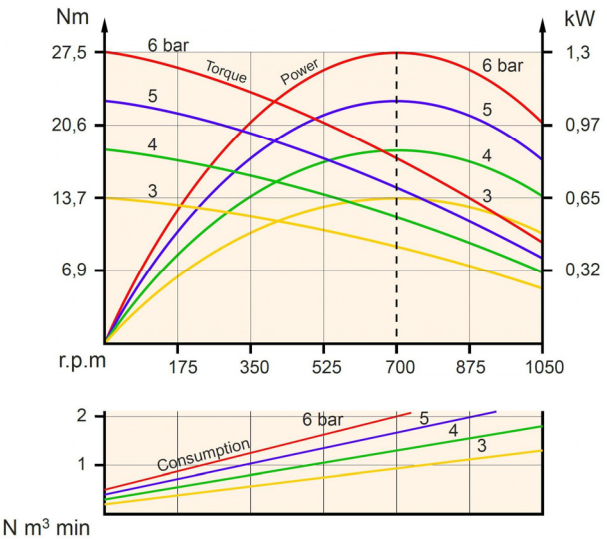

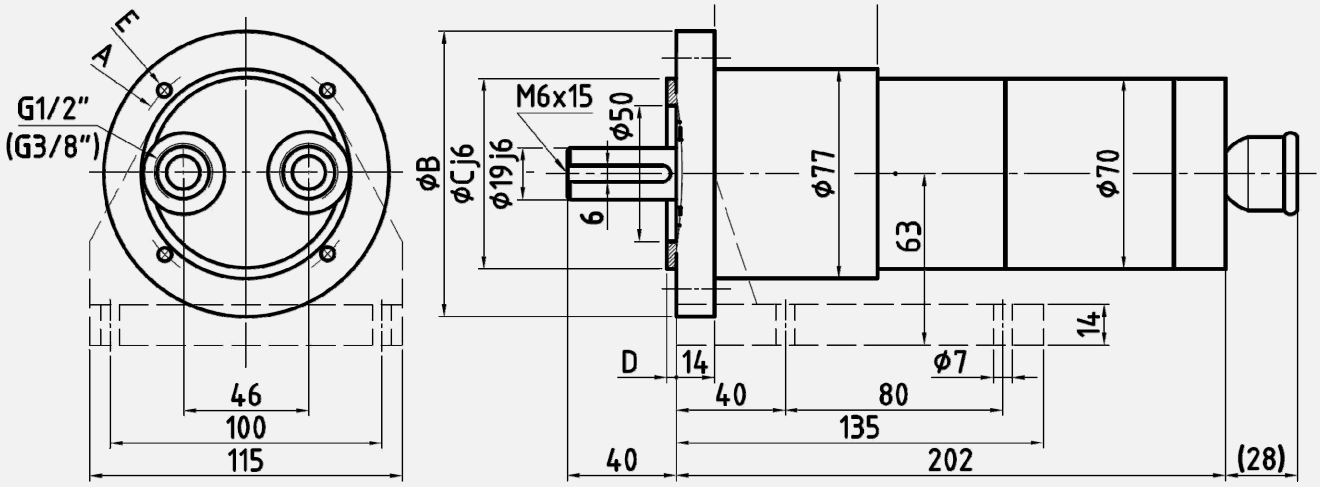

06/2020

Alsterdorfer Straße 234 DE-22297 Hamburg Telefon +49 (0)40 511 28-0 Fax +49 (0)40 511 28-111 Info@Holger-Clasen.de www.Holger-Clasen.de