MD 22/34

DOPPELROTORMOTOR DOUBLE ROTOR AIR MOTOR

TECHNISCHE DATEN TECHNICAL DATA

Artikel	Item	MD 22/34	
Leistung	Power	0,22 kW	
Drehzahlbereich	Useful Speed	0 – 340 min^{-1}	
Optimaler Drehzahlbereich	Optimal Speed	55 –245 min^{-1}	
Anlaufmoment	Starting Torque	16,4 Nm	
Gewicht	Weight	0,9 kg	
Drehrichtung	Direction of Rotation	rechts / links right drive / left drive	
Schmierung bei max. Leistung	Lubrication at max. Power	1 Tropfen/min 1 drop/min	
Min. Ø Zuluft	Min. Ø Inlet Air	Motor / Motor Netz / Pipe	8 mm 6 mm
Min. Ø Abluft	Min. Ø Exhaust Air	Motor / Motor Netz / Pipe	10 mm 8 mm
Max. Betriebsdruck	Max. Working Pressure	6,0 bar	

Typ *Type*	Artikel-Nr. *Item No.*	A	B	C	D	E
MD22/34	54309400					
MD22/34-LK46	54309500	46	52	32	2	M4
MD22/34-LK100	54309600	100	120	80	2,5	Ø9
MD22/34-LK115	54309700	115	140	90	3	Ø9,5
MD22/34-W	54309800	Winkel / Bracket				

Optional:
ATEX-Motoren
(II 2 GD c T4 – T6)

Sonderausführungen auf Anfrage

Optional:
ATEX Motors
(II 2 GD c T4 – T6)

Special motors on request

KRÄFTE / FORCES [kN]

Typ *Type*	A	R	R'	A+R A	A+R R	A+R' A	A+R' R'
MD22/34	1,28	0,96	0,76	0,8	0,7	0,8	0,58

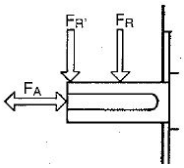

FR' radial am Wellenende
FR radial in der Mitte der Welle
FA axial gegen die Welle oder zusammengesetzte Last

FR' radial load (end of shaft)
FR radial load (half-length of shaft)
FA axial load on shaft

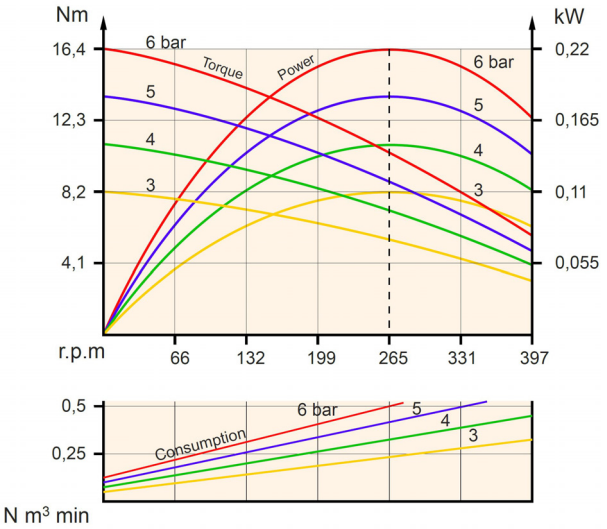

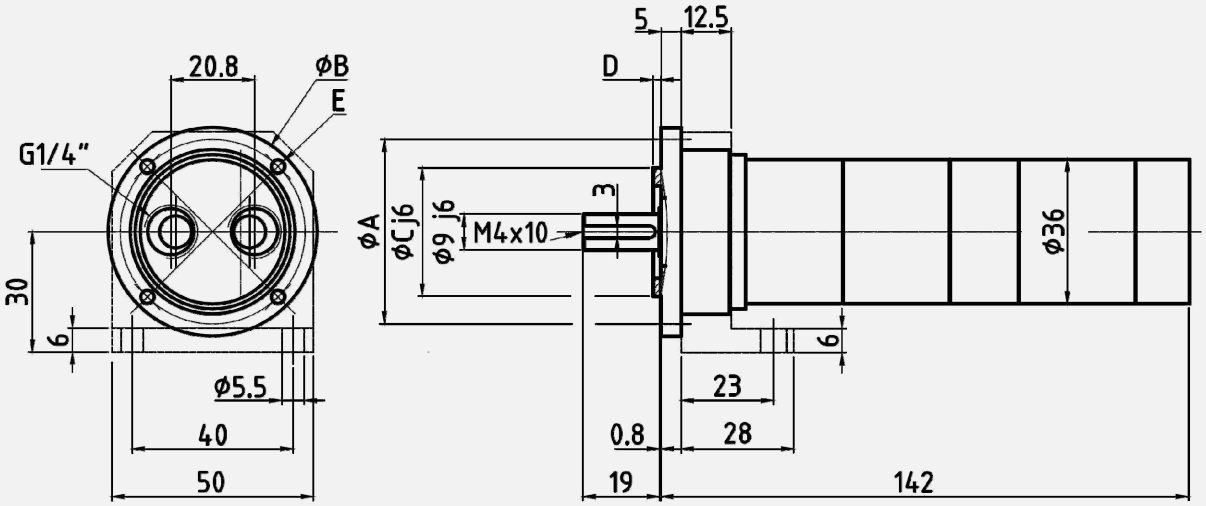

06/2020

Alsterdorfer Straße 234 DE-22297 Hamburg Telefon +49 (0)40 511 28-0 Fax +49 (0)40 511 28-111 Info@Holger-Clasen.de www.Holger-Clasen.de